M6 DIN1587

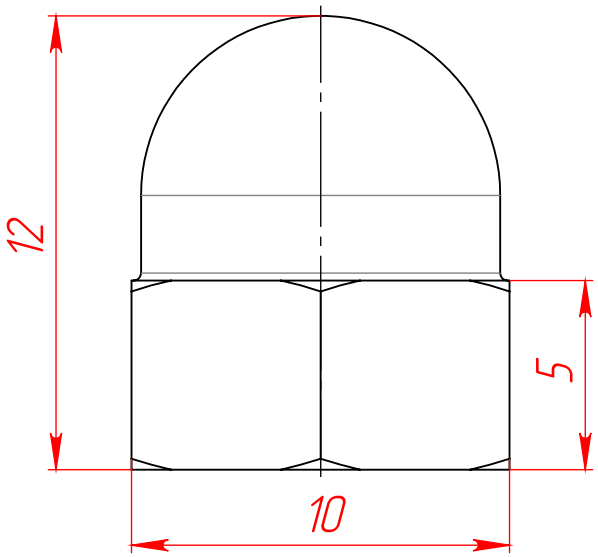

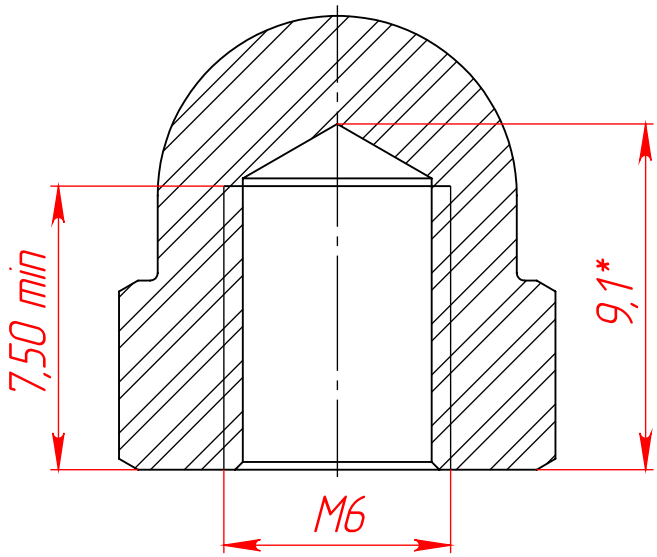

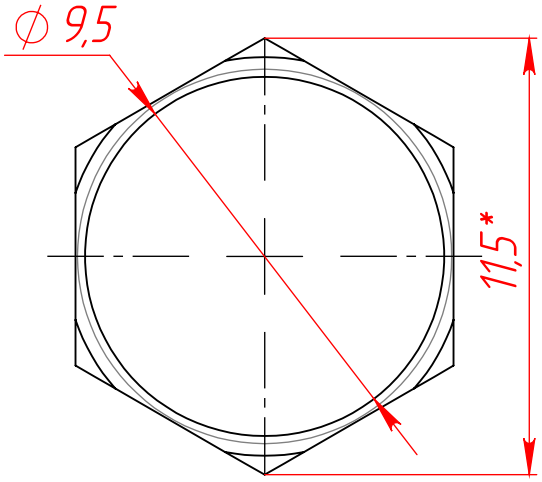

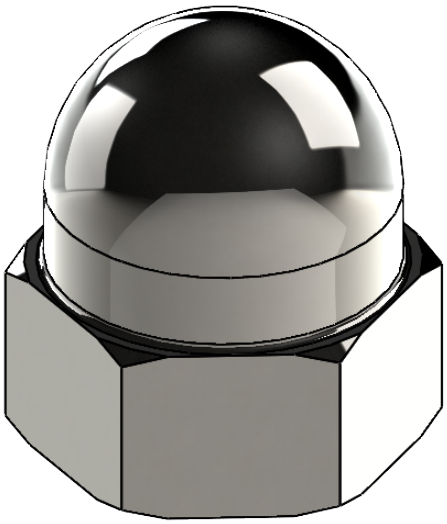

					M6 DIN1587		
Изм.	Лист	№ докум.	Подп.	Дата	Гайка колпачковая	Лит.	Масса	Масштаб
Разраб.								5:1
Пров.								
Т. контр.						Лист 1	Листов 1
					Сталь оцинкованная	www.rsi-llc.ru
Н. контр.						
Утв.						

Перв. примен.

Справ. №

Подп. и дата

Инв. № дубл.

Взам. инв. №

Подп. и дата

Инв. № подл.

Копировал

Формат А4